Монтажные узлы для акустических стеновых панелей БЕЛНЕР-Эконом

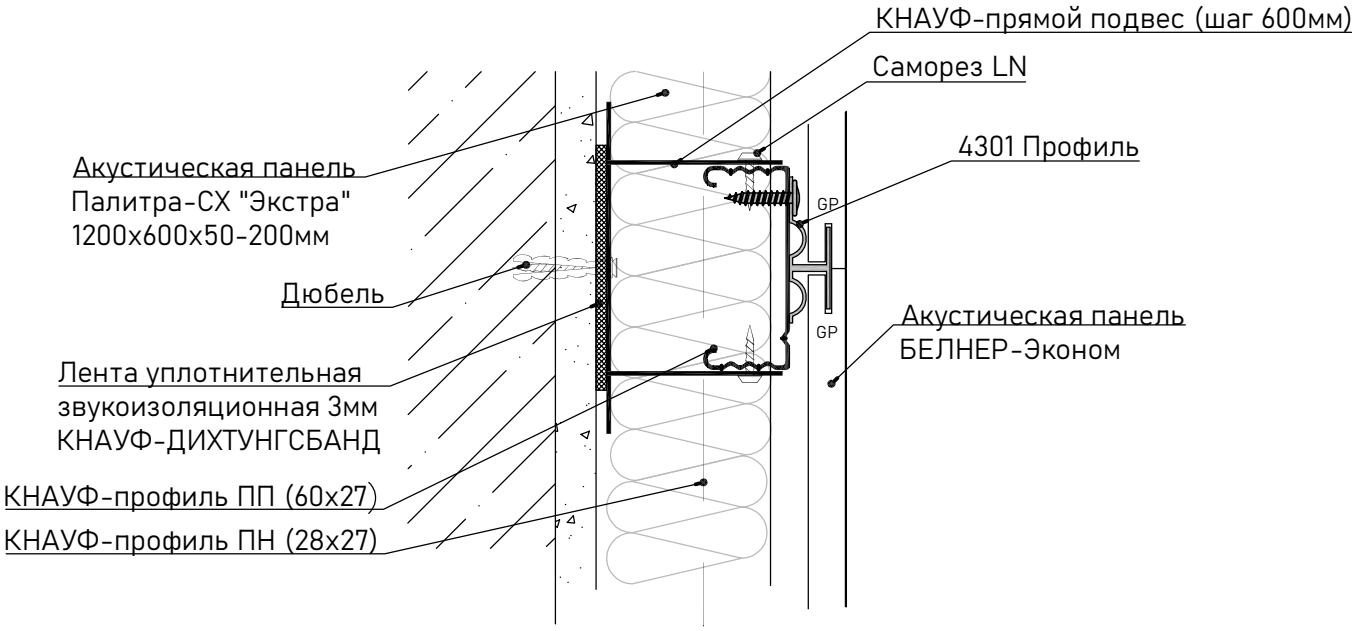

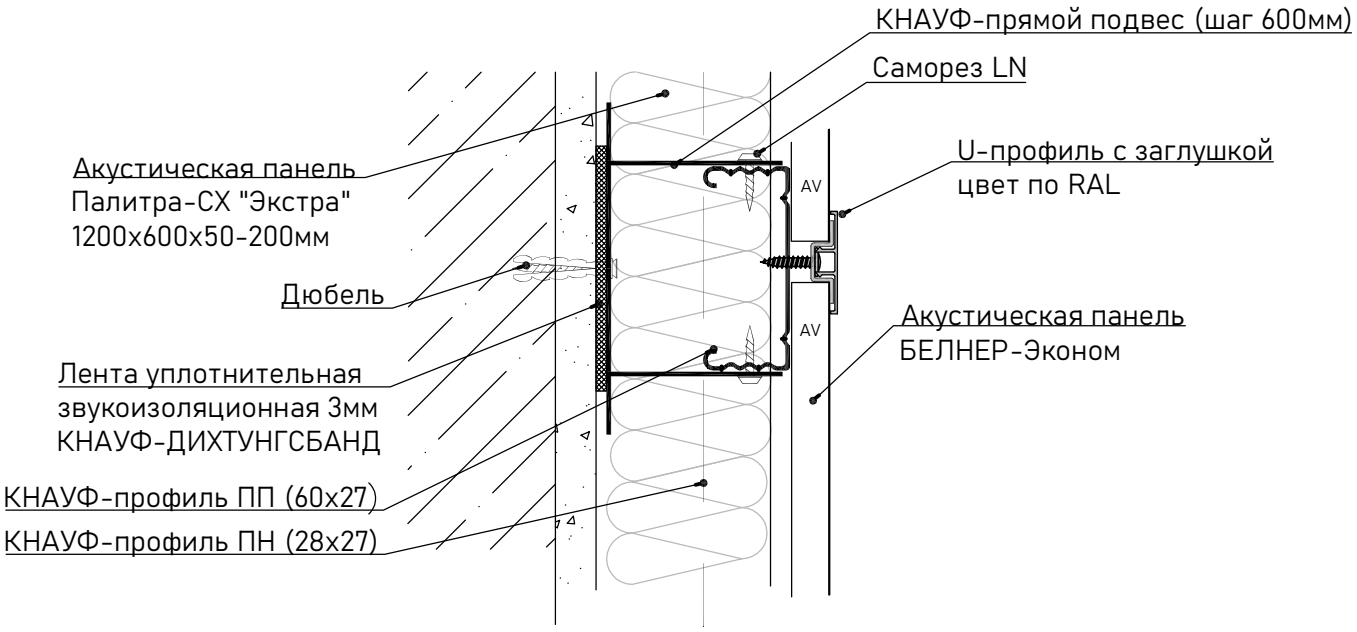

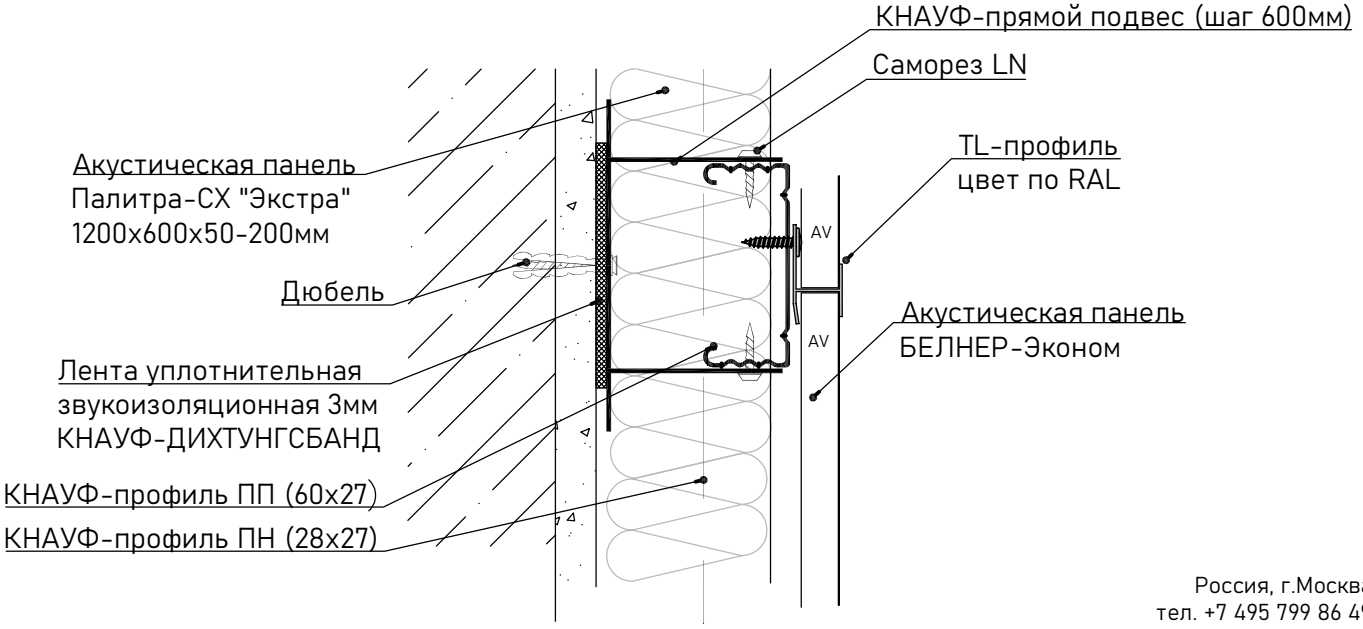

Россия, г.Москва
тел. +7 495 799 86 49
+7 495 789 58 71
www. БЕЛНЕР.рф